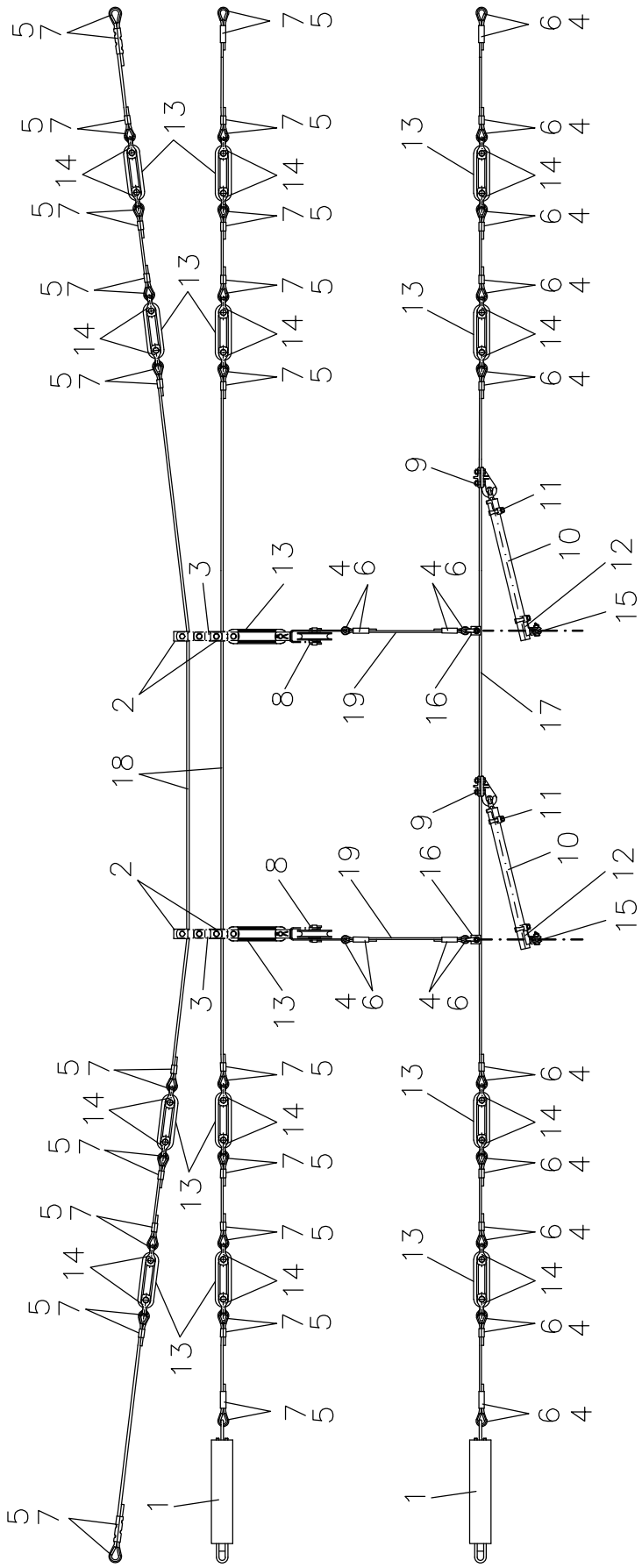
1
2
3
4
5
6
7
8
9
10
11
12
13
14
15
16
17
18
19

ÜSTRA	Querfeld mit oberem und unterem Richtseil	130.3
	Materialliste	Stand: 06/2011

Pos.	Einheit	Benennung	Lager - "S"	Lager - "F"	Werkstoff "S"	Werkstoff "F"
1	St	Richtseilfeder, verstellbar	8WL 1086-5A	101 001 9001		Kunststoff/nrSt
2	St	Flachkettenstützpunktklemme, Auszugklemme 13	8WL 1141-0	101 002 6007		Bz/CrNi
3	St	Doppellasche/gekröpfte Lasche	8WL 1142-5	101 002 6013		Bz/CrNi
4	St	Kausche 35 mm²	8WL 1501-0	510 572 535		Cu
5	St	Kausche 50 mm²	8WL 1502-0	510 575 070		Cu
6	St	Kerbverbinder 35 mm²	8WL 1523-1	510 573 500		Cu
7	St	Kerbverbinder 50 mm²	8WL 1524-1	511 675 000		Cu
8	St	Seilrolle 88 mit Aufhängung	8WL 2131-0	103 005 1001		Kunststoff/Bz
9	St	Richtseil-Ösenklemme	8WL 2158-0A	103 005 7003	Bz	Bz
10	St	Kunstoffstab oval	8WL 2815-1ZB	008 632 221	GFK mit netz-artigem Ober-flächenvlies	GFK
11	St	Hakenkloben	8WL 2833-0	103 001 9001		Bz
12	St	Klemmenhalter 16R	8WL 2833-1	103 000 4001		Bz
13	St	Schlingenisolator	8WL 3002-2	401 000 1006		GFK/CrNi
13A	St	Schlingenisolator mit Silikonüberzug	8WL 3001-2			
14	St	Schäkel M10	8WL 1118-6	102 000 6001	V4A	VA
15	St	Fahrdrahtklemme 16R	8WL 4517-1K	105 003 0003	Bz	Ms
16	St	Hängerklemme 35	8WL 4624-2	105 001 1001		Cu
17	m	Bronzeseil 35 mm²	8WL 7033-0	502 601 035		Bz II
18	m	Bronzeseil 50 mm²	8WL 7034-0	502 601 050		Bz II
19	m	Kunststoffseil 6 mm	8WL 7095-0			Polyester

ÜSTRA	E-Verbinder im Weichenbereich 120 mm² flex, Fd/Fd bis 0,5 m	210.10
	210. Verbinder	Stand: 10/2024

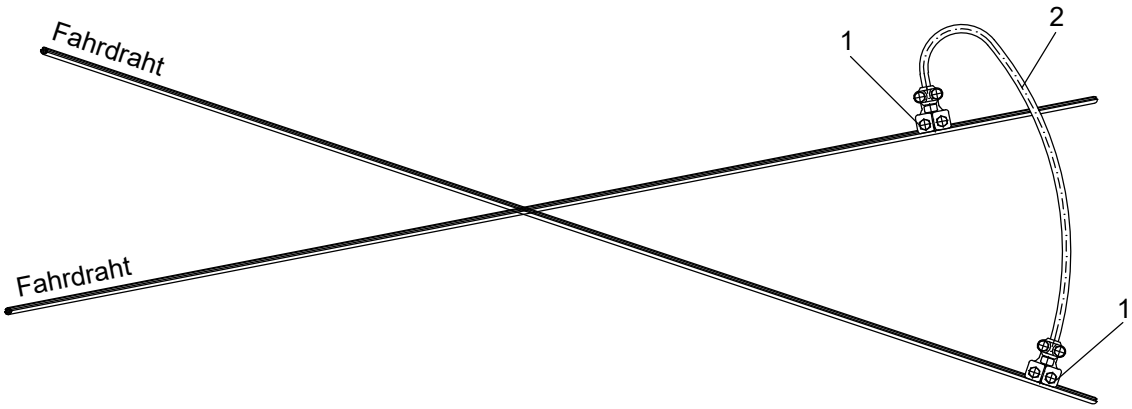

ÜSTRA	E-Verbinder im Weichenbereich 120 mm² flex, Fd/Fd bis 0,5 m	210.10
	Materialliste	Stand: 10/2024

Pos.	Einheit	Benennung	Lager - "S"	Lager - "F"	Werkstoff "S"	Werkstoff "F"
1	St	Speiseklemme	8WL 4584-0	105 002 3001	Cu	Cu
2	m	Kupferseil 120 mm²	8WL 7075-0	502 607 095	E-Cu	E-Cu

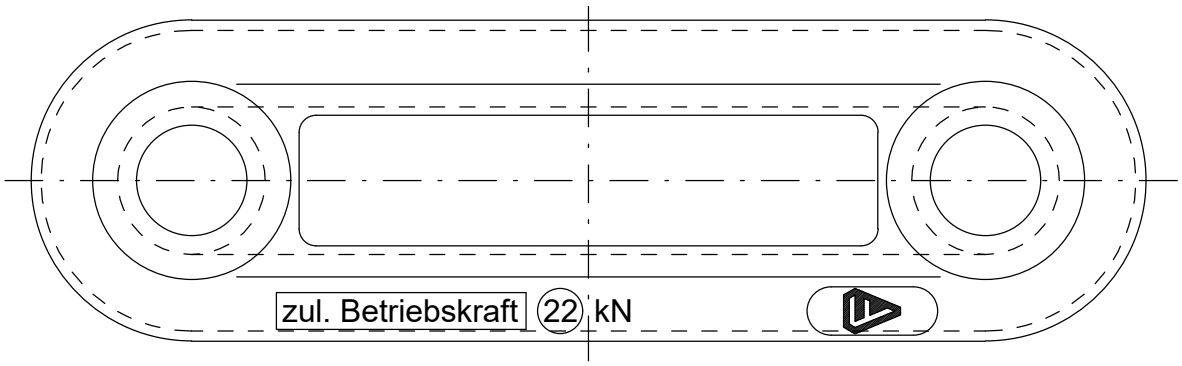
zul. Betriebskraft
22
kN

ÜSTRA	Schlingenisolator	290.8
	Materialliste	Stand: 08/2011

Pos.	Einheit	Benennung	Lager - "S"	Lager - "F"	Werkstoff "S"	Werkstoff "F"
1	St	Schlingenisolator	8WL 3002-2	401 000 1006		
1A	St	Schlingenisolator mit Silikonüberzug	8WL 3001-2			

ÜSTRA	Bogenauszug	290.31
	290. Fahrleitungsbauteile	Stand: 08/2011

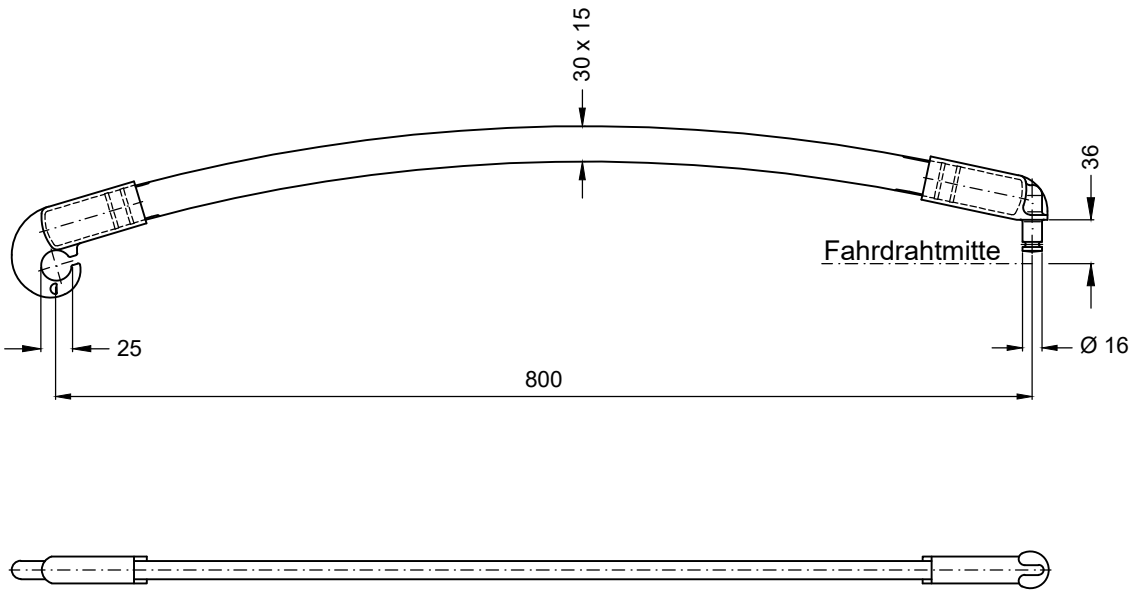

ÜSTRA	Bogenauszug	290.31
	Materialliste	Stand: 08/2011

Pos.	Einheit	Benennung	Lager - "S"	Lager - "F"	Werkstoff "S"	Werkstoff "F"
1	St	Bogenauszug	8WL 3508-0			

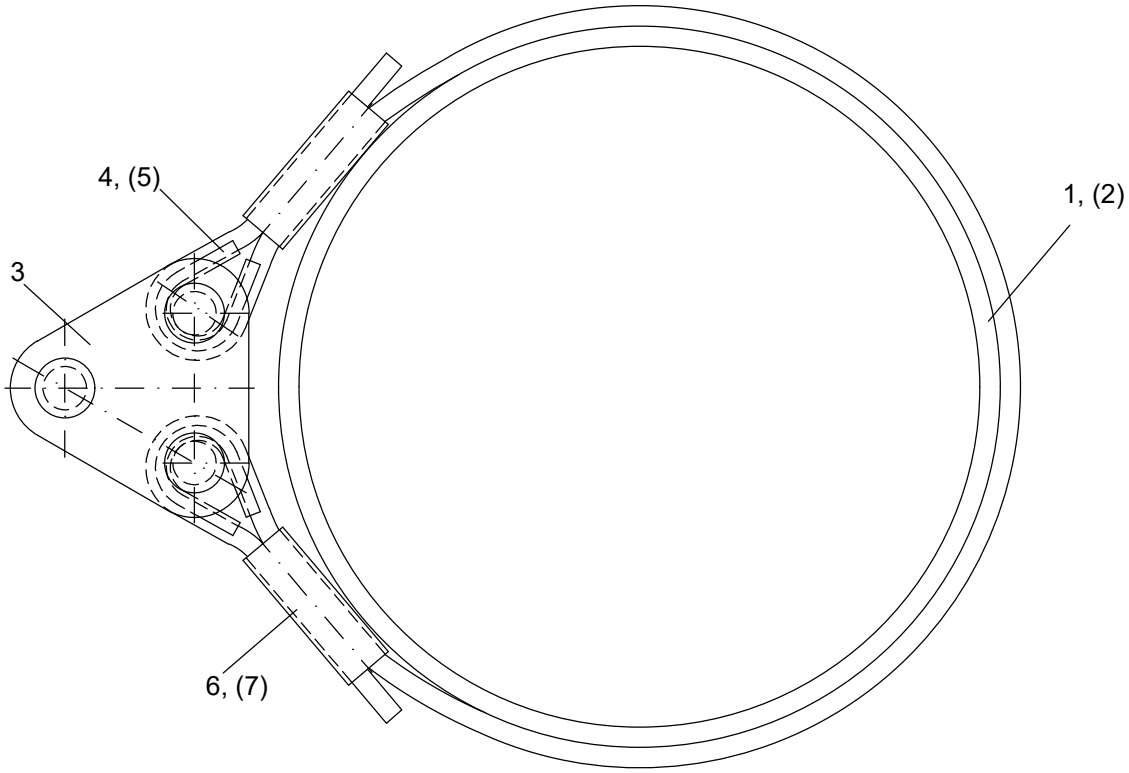
4, (5)
3
1, (2)
6, (7)

ÜSTRA	Mastseilschlaufe	290.62
	Materialliste	Stand: 08/2011

Pos.	Einheit	Benennung	Lager - "S"	Lager - "F"	Werkstoff "S"	Werkstoff "F"
1	m	Bronzeseil 35 mm²	8WL 7033-0	502 601 035	Bz II	
2	m	Bronzeseil 50 mm²	8WL 7034-0	502 601 050	Bz II	
3	St	Dreilochdoppellasche	8WL 1036-7	101 000 6003	Cu	
4	St	Kausche 35 mm²	8WL 1501-0	510 572 535	Cu	
5	St	Kausche 50 mm²	8WL 1502-0	511 675 000	Cu	
6	St	Kerbverbinder 35 mm²	8WL 1523-1	511 673 500	Cu	
7	St	Kerbverbinder 50 mm²	8WL 1524-1	511 675 00	Cu	